平成24年度　第61回全日本大学サッカー選手権大会　トーナメント表

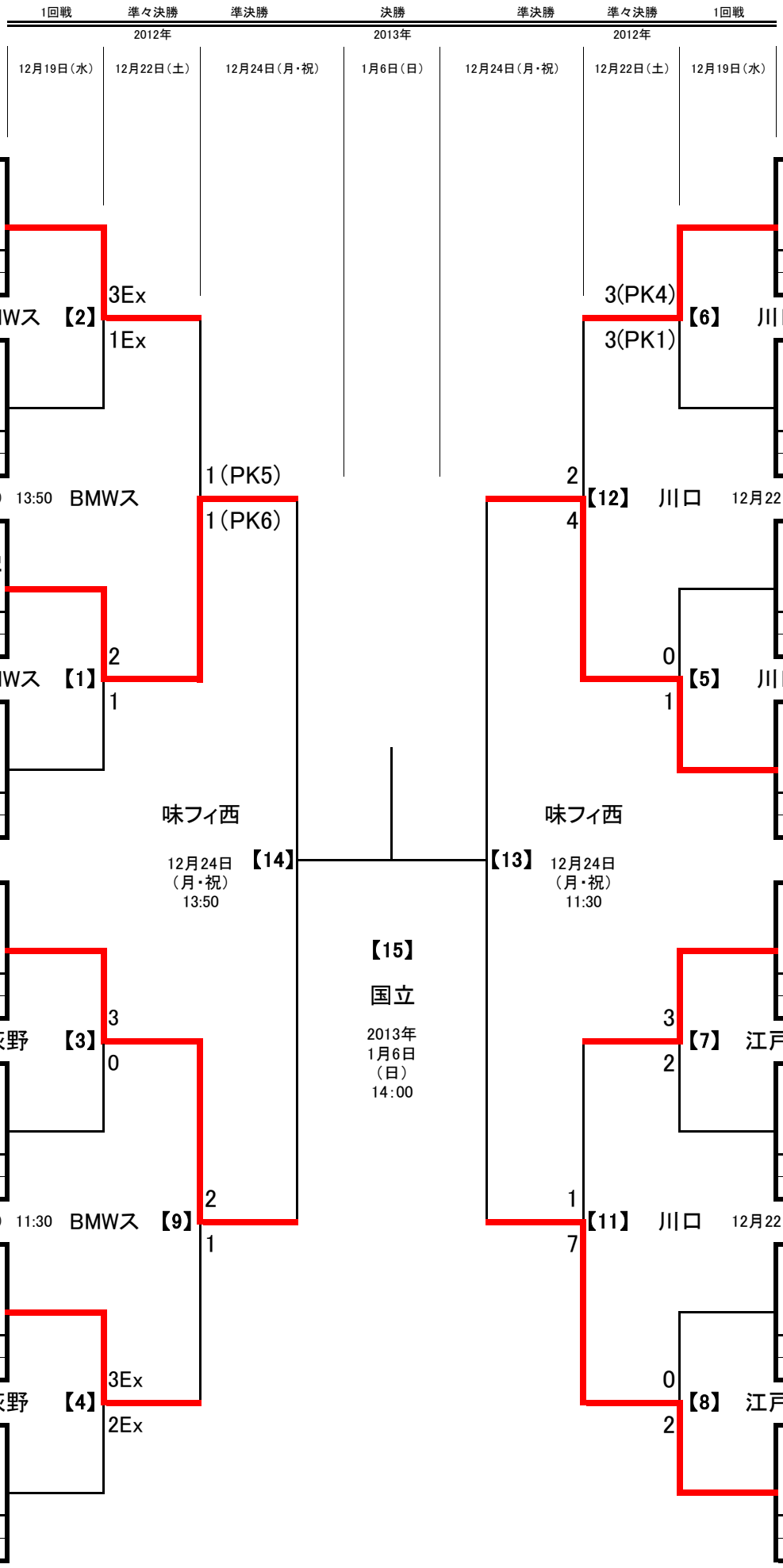

国立：国立競技場
江戸陸：江戸川区陸上競技場

味フィ西：味の素フィールド西が丘
荻野：厚木市荻野運動公園競技場

BMWス：Shonan BMW スタジアム平塚
川口：川口市青木町公園総合運動場